Тумба
(Изд. 488 МК 69)

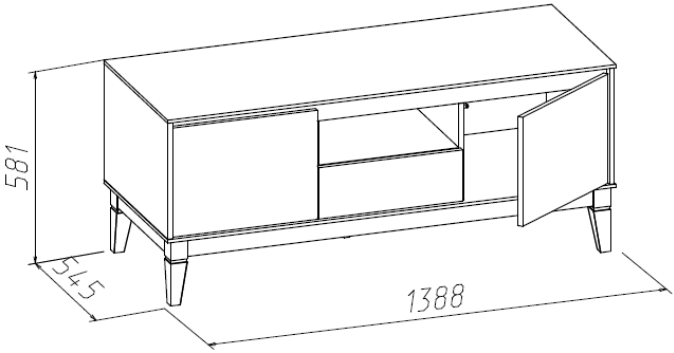

Правила ухода и эксплуатации

Мебель рекомендуется эксплуатировать в проветриваемых помещениях с температурой воздуха не ниже +10ºС и относительной влажностью от 45 до 70%. Не рекомендуется ставить мебель ближе 0,5 м. от источников тепла. Следует оберегать ее от повреждения острыми предметами, от попадания воды и растворителей и прямых солнечных лучей.

В процессе эксплуатации изделия возможно ослабление крепежной фурнитуры, необходимо периодически затягивать ослабленные болтовые и винтовые соединения, а также эксцентриковые стяжки.

Распакованную мебель необходимо проветривать две недели от производственного запаха.

Производитель гарантирует соответствие мебели требованиям ГОСТ16371-2014 при соблюдении покупателем условий транспортирования, хранения, сборки и эксплуатации ее в течение 24 месяцев со дня продажи.

Фурнитура, прилагающаяся к изделию для самостоятельной установки

25 Евровинт (31шт)	26 Стяжка эксцентриковая (2шт)	74 Шариковые направляющие (1 к-т)	90 Упор-защелка (3шт)	42 Петля вкладная (4шт)

32 Подпятник Самоклеящийся (6шт)	45 Шуруп Ø4х16 (46шт)	71 Шкант (20шт)	26.1 СтяжкаVB35 (8шт)
		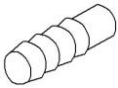	

89 Кронштейн (4шт)	89.1 Сантехшпилька (4шт)	89.2 Гайка барашек (4шт)	28 Гвоздь Ø1,2х20 (40шт)	Ключ для евровинта
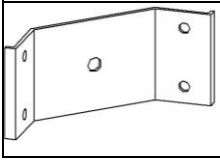				

Порядок сборки

1

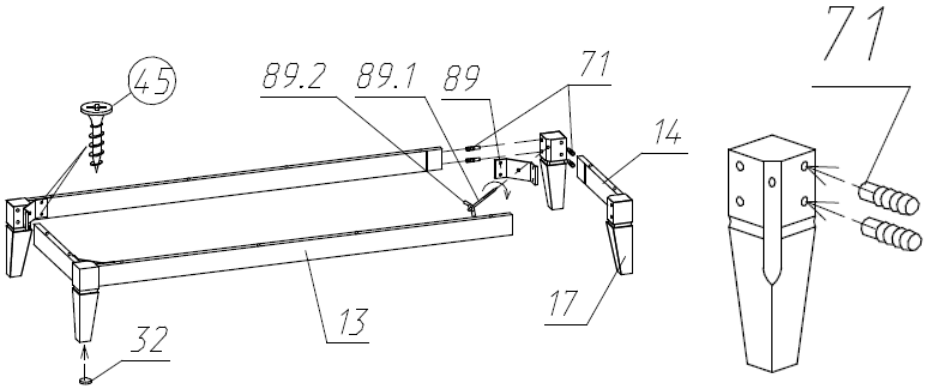

Соединив детали воедино (ножку и планки), вначале закрутите шпильку(поз.89.1), гайку барашек (поз.89.2) затем саморезы (поз.45).

2

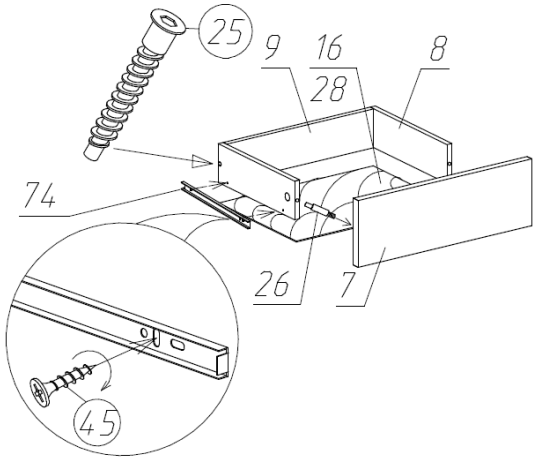

Установка шариковых направляющих (поз.74)

1.Разъедините телескопический механизм шариковой направляющей, нажав на рычаг

2.Выдвиньте внутреннюю узкую часть этой направляющей.

3.Прикрутите внутреннюю направляющую по разметке к боковым стенкам (поз.8) выдвижного ящика (шуруп Ø4x16).

4.Широкую часть направляющей прикрутите к вертикальным стенкам корпуса. Вставить ящик внутренними направляющими в подвижные части внешних направляющих в корпусе изделия до фиксации деблокировочным рычагом.

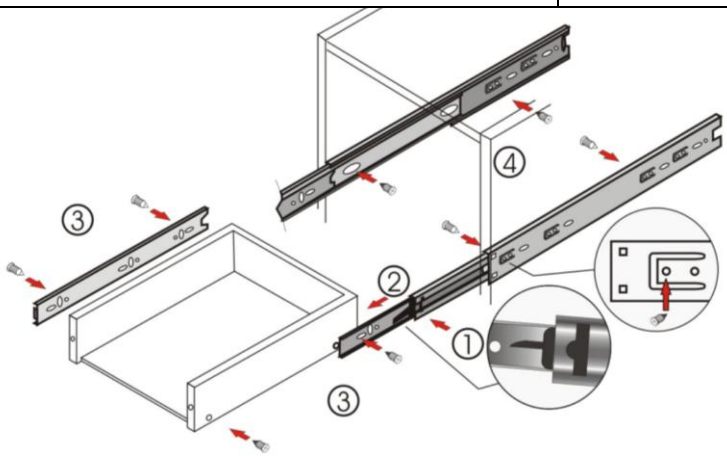

3

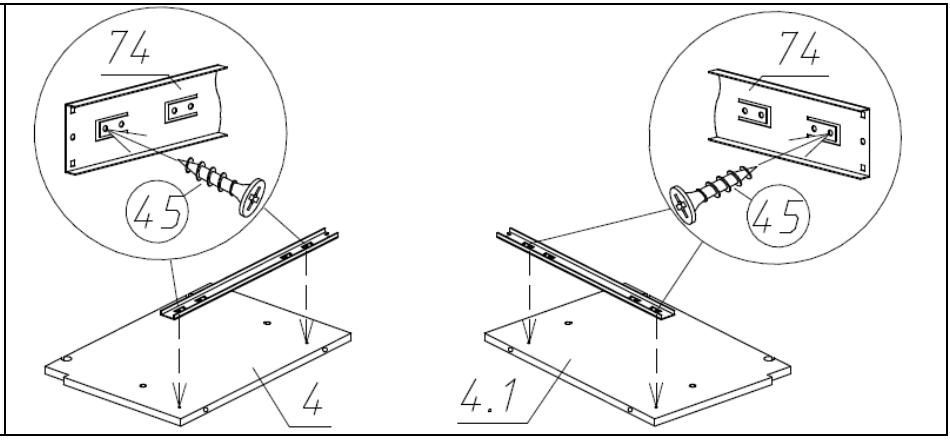

4

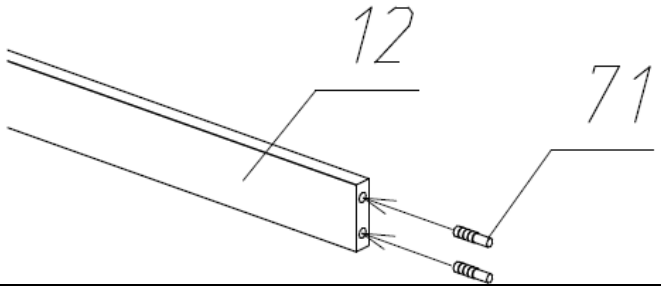

5

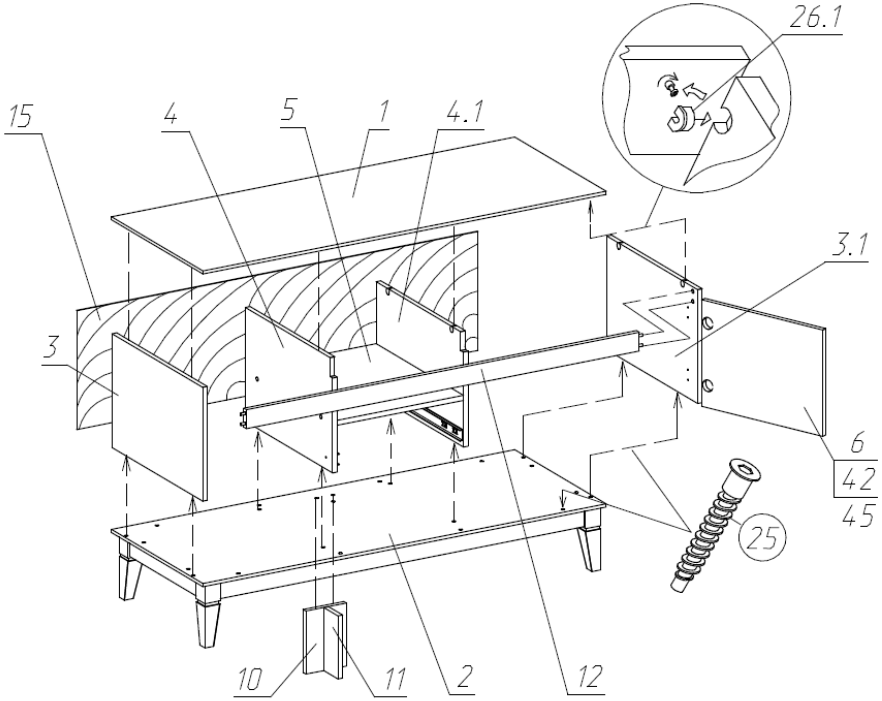

6	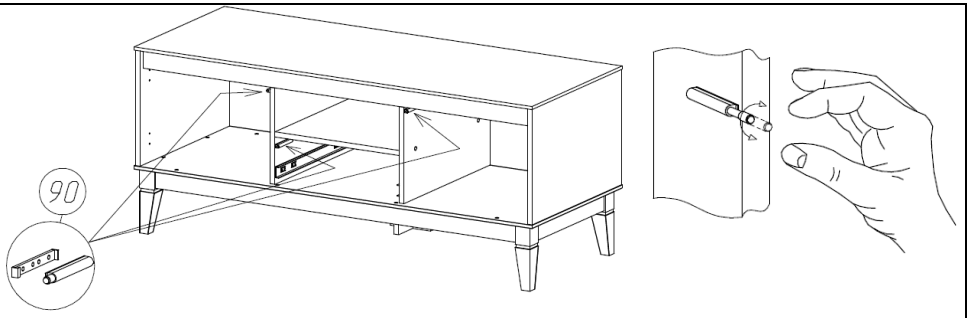 Вращая шток защелки, отрегулируйте его выдвижение для четкого открывания от нажатия и закрывания двери

7	**Регулировка двери**
	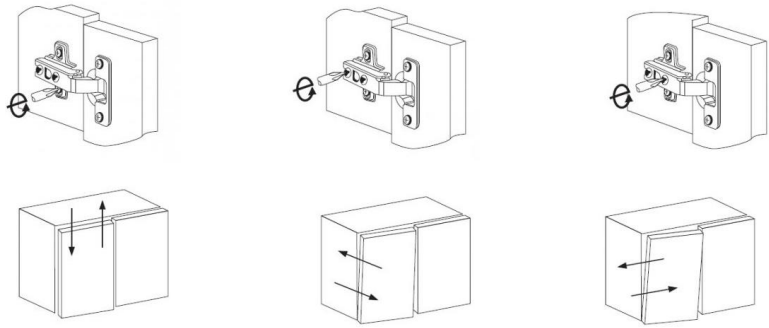

Наименование детали	Размеры, мм.	Кол Шт.	№ поз.	Примеч.
Пакет №1				
Стенка горизонтальная	434x520	1	5	
Дверь	338x446	2	6	
Стенка выдвижного ящика передняя	446x159	1	7	
Стенка выдвижного ящика боковая	500x80	2	8	1лев,1пр
Стенка выдвижного ящика задняя	377x80	2	14	
Опора	200x140	1	10	
Опора	200x84	1	11	
Пакет №2				
Стенка вертикальная левая	361x540	1	3	
Стенка вертикальная правая	361x540	1	3.1	
Перегородка левая	361x520	1	4	
Перегородка правая	361x520	1	4.1	
Упаковка с фурнитурой		1		
Пакет №3				
Стенка горизонтальная (крышка)	1388x545	1	1	
Стенка горизонтальная (дно)	1388x545	1	2	
Стяжка	1352x60	1	12	
Планка нижняя декоративная передняя	1258x55	2	13	
Планка нижняя декоративная боковая	406x55	2	14	
Стенка задняя	377x1380	1	15	ДВП
Дно выдвижного ящика	405x505	1	16	ДВП
Пакет №4				
Ножка фигурная		4	17	