Комод
(Изд. 473 МК 69)

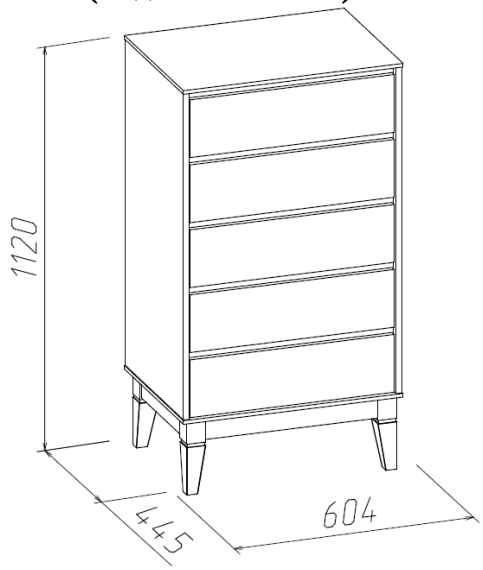

Фурнитура, прилагающаяся к изделию для самостоятельной установки

25 Евровинт (26шт)	26 Стяжка эксцентриковая (10шт)	74 Шариковые направляющие (5 к-в)	90 Упор-защелка (5шт)
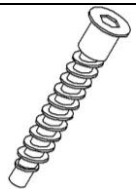			

32 Подпятник Самоклеящийся (4шт)	45 Шуруп Ø4х16 (86шт)	68 Винт М4х8 (10шт)	71 Шкант (36шт)	26.1 СтяжкаVB35 (4шт)
			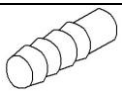	

89 Кронштейн (4шт)	89.1 Сантехшпилька (4шт)	89.2 Гайка барашек (4шт)	28 Гвоздь Ø1,2х20 (80шт)	Ключ для евровинта
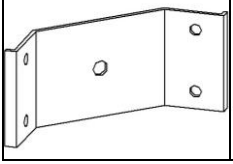				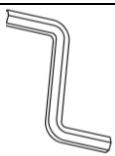

Схема сборки шкафа

1

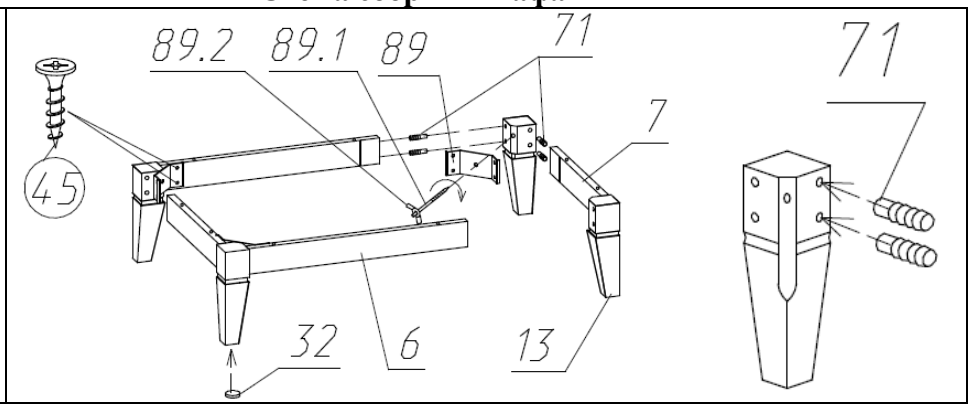

2

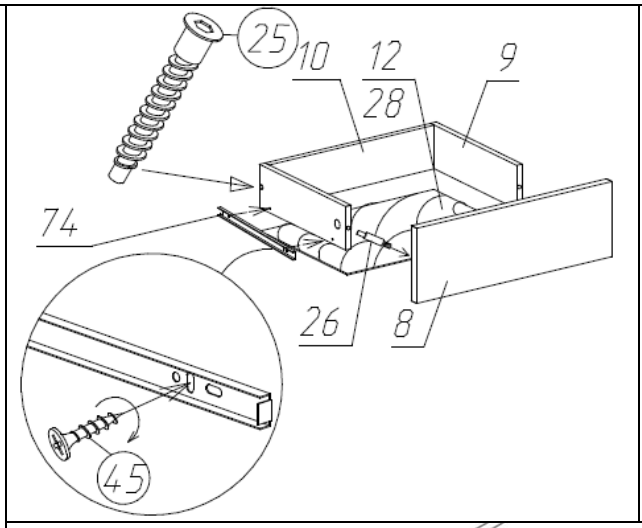

Установка шариковых направляющих (поз.74)
1.Разъедините телескопический механизм шариковой направляющей, нажав на рычаг
2.Выдвиньте внутреннюю узкую часть этой направляющей.
3.Прикрутите внутреннюю направляющую по разметке к боковым стенкам (поз.9) выдвижного ящика (шуруп Ø4x16).
4.Широкую часть направляющей прикрутите к вертикальным стенкам корпуса. Вставить ящик внутренними направляющими в подвижные части внешних направляющих в корпусе изделия до фиксации деблокировочным рычагом.

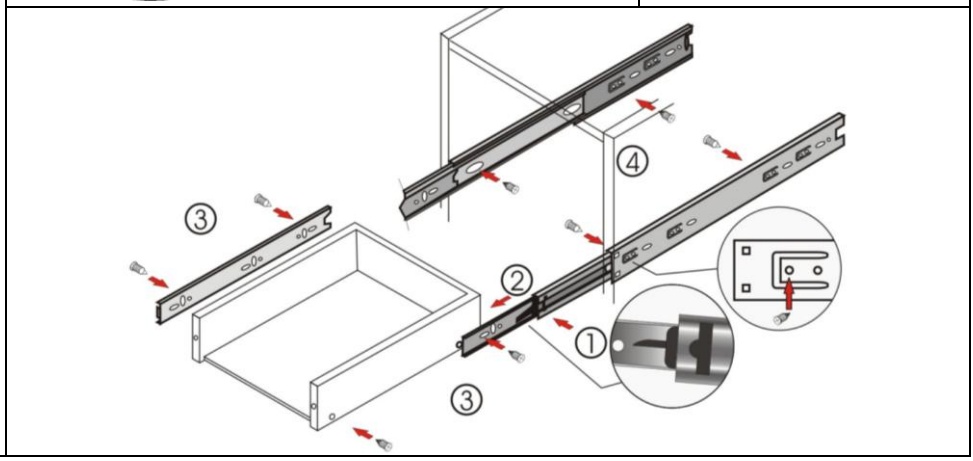

3

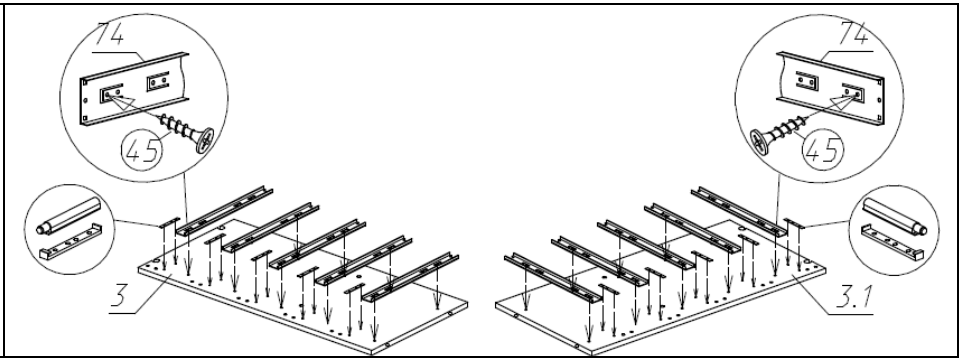

4

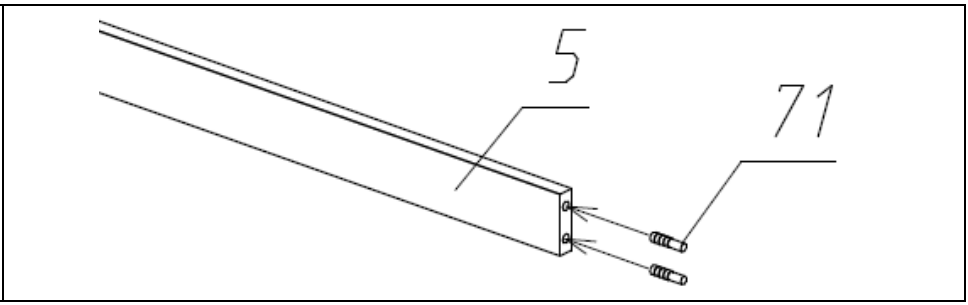

5

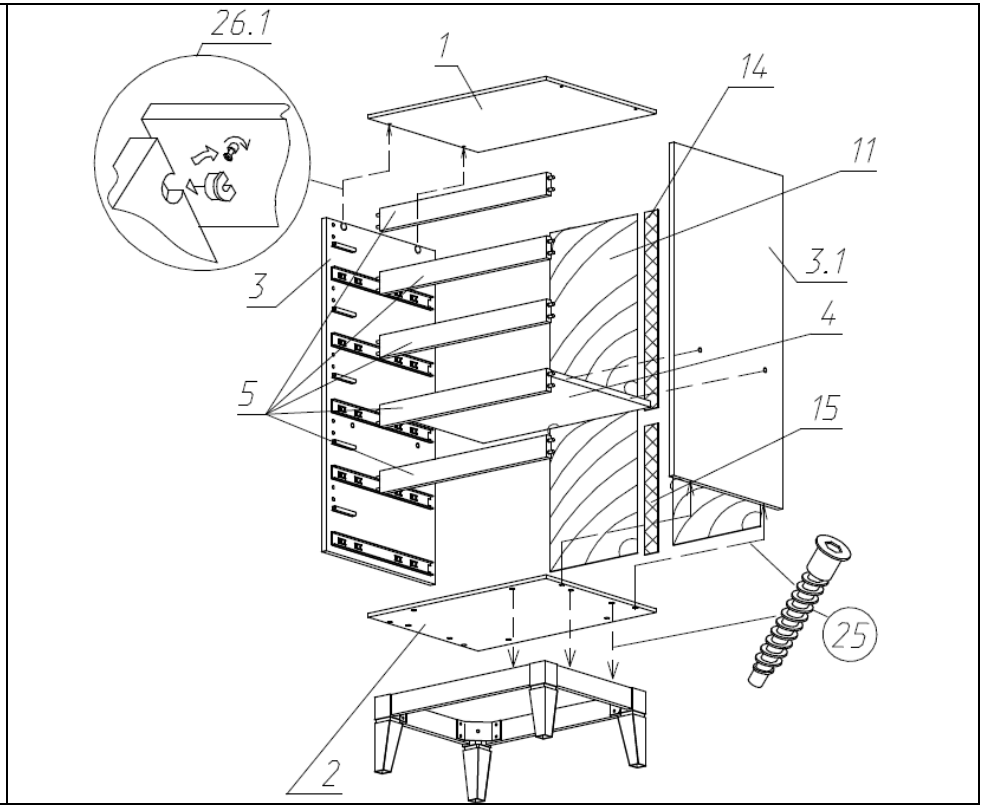

Схема соединения брусом соединительным (поз.14, 15) стенок задних из ДВП (поз.11)

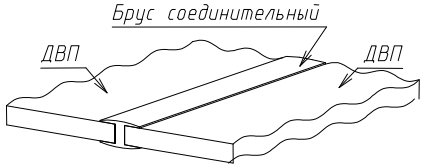

Состав пакетов

Наименование детали	Размеры, мм.	Кол Шт.	№ поз.	Примеч.
Пакет №1				
Стенка выдвижного ящика передняя	562x179	5	8	
Стенка выдвижного ящика задняя	511x80	5	10	
Брус соединительный	L-534	1	14	пластмасса
Брус соединительный	L-347	1	15	пластмасса
Пакет №2				
Стенка вертикальная левая	899x440	1	3	
Стенка вертикальная правая	899x440	1	3.1	
Стенка горизонтальная	568x404	1	4	
Стяжка	568x60	5	5	
Стенка выдвижного ящика боковая	400x80	10	9	5лев, 5пр
Стенка задняя	914x296	2	11	ДВП
Планка нижняя декоративная	474x55	2	6	
Планка нижняя декоративная	306x55	2	7	
Упаковка с фурнитурой		1		
Пакет №3				
Стенка горизонтальная (крышка)	604x445	1	1	
Стенка горизонтальная (дно)	604x445	1	2	
Дно ящика	540x405	5	12	ДВП
Пакет №4				
Ножка фигурная		4	13	

Правила ухода и эксплуатации

Мебель рекомендуется эксплуатировать в проветриваемых помещениях с температурой воздуха не ниже +10ºС и относительной влажностью от 45 до 70%. Не рекомендуется ставить мебель ближе 0,5 м. от источников тепла. Следует оберегать ее от повреждения острыми предметами, от попадания воды и растворителей и прямых солнечных лучей. Недопустимо попадание воды в места стыков деталей.

В процессе эксплуатации изделия возможно ослабление крепежной фурнитуры, необходимо периодически затягивать ослабленные болтовые и винтовые соединения, а также эксцентриковые стяжки.

Распакованную мебель необходимо проветривать две недели от производственного запаха.

Производитель гарантирует соответствие мебели требованиям ГОСТ16371-2014 при соблюдении покупателем условий транспортирования, хранения, сборки и эксплуатации ее в течение 24 месяцев со дня продажи.